Blatt	
E 06.16.0	

Sigmaringer Straße 107
70567 Stuttgart
Postfach 81 02 40
70519 Stuttgart

Telefon: 07 11/16 14-0
Telefax: 07 11/16 14-3 68
www.hansa.de

Thermostat-Batterie für Wandeinbau
Vario-Einbaukörper, DN 15

Nr. 0804 0290 ab 9/03

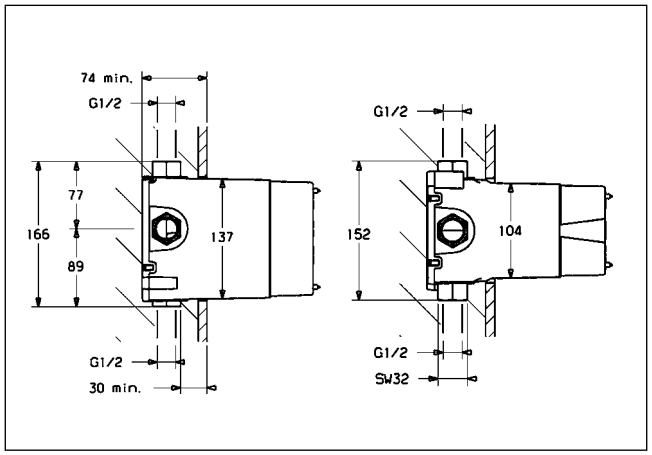

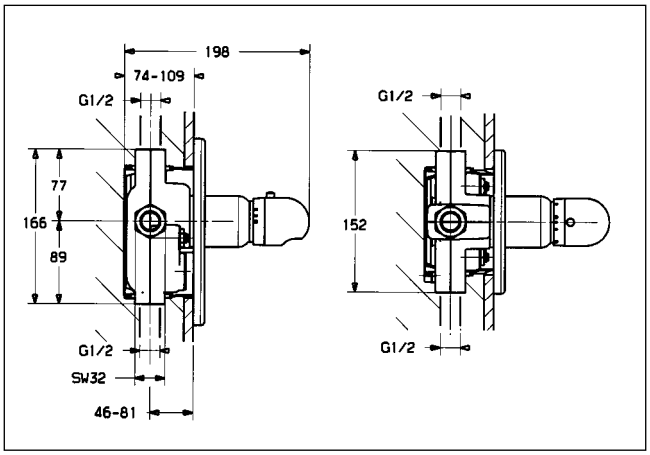

zurück zur letzten Ansicht ☞

Sigmaringer Straße 107
70567 Stuttgart
Postfach 81 02 40
70519 Stuttgart

Telefon: 07 11/16 14-0
Telefax: 07 11/16 14-3 68
www.hansa.de

HANSA

Blatt

E 06.16.0

Thermostat-Batterie für Wandeinbau, DN 15, Hansamat Vario

Pos.	Bezeichnung	**0804** 0290
1.	Einbaugehäuse	
1.1	Einbaubox komplett	59 912 379
1.3	Schutzkappe	59 912 380
1.6	Formdichtung	
2.	Adapter	59 912 381
2.1	O-Ring Ø 40,00 x Ø 2,00	59 911 507
3.	Wartungseinheit mit Rückflussverhinderer	59 912 382
3.1	Stopfen	
3.2	O-Ring Ø 30,00 x Ø 2,00	59 911 796
3.3	Rückflussverhinderer	
3.4	O-Ring Ø 21,00 x Ø 2,00	59 902 653
3.6	Vorabsperrung komplett	59 912 383
3.7	O-Ring Satz, Ø 14,00 x Ø 2,00 / O-Ring Ø 19,00 x Ø 2,00	59 912 384
3.8	Absperrspindel	
4.	Temperaturreglereinheit	59 901 640
4.1	O-Ring Ø 27,00 x Ø 2,00	59 901 532
4.2	O-Ring Ø 35,00 x Ø 2,50	59 905 020
4.3	Gewindestift M 4 x 4, SW 2	59 901 027
4.4	Hülse	59 911 515
4.5	Siebe (0,16 mm)	59 905 036
5.	Ringmutter M 52 x 1, SW 50	59 911 516
5.1	O-Ring Ø 50,52 x Ø 1,78	59 906 841
7.	Stopfen G 1/2 SW 19	59 905 013
8.	Spülstutzen	59 912 386
8.1	O-Ring Ø 16,00 x Ø 2,50	
9.	Dichtmanschette	59 911 418
●	Verlängerungssatz ohne Abb.	59 912 459
	←→ Sonder-Temperaturreglereinheit DN 15 komplett (Für vertauschte Warm-/Kaltwasserzuleitung)	59 901 940

● = Ersatzteil auf Extrablatt dargestellt

Angaben unverbindlich, Änderungen vorbehalten

zurück zur letzten Ansicht ☞